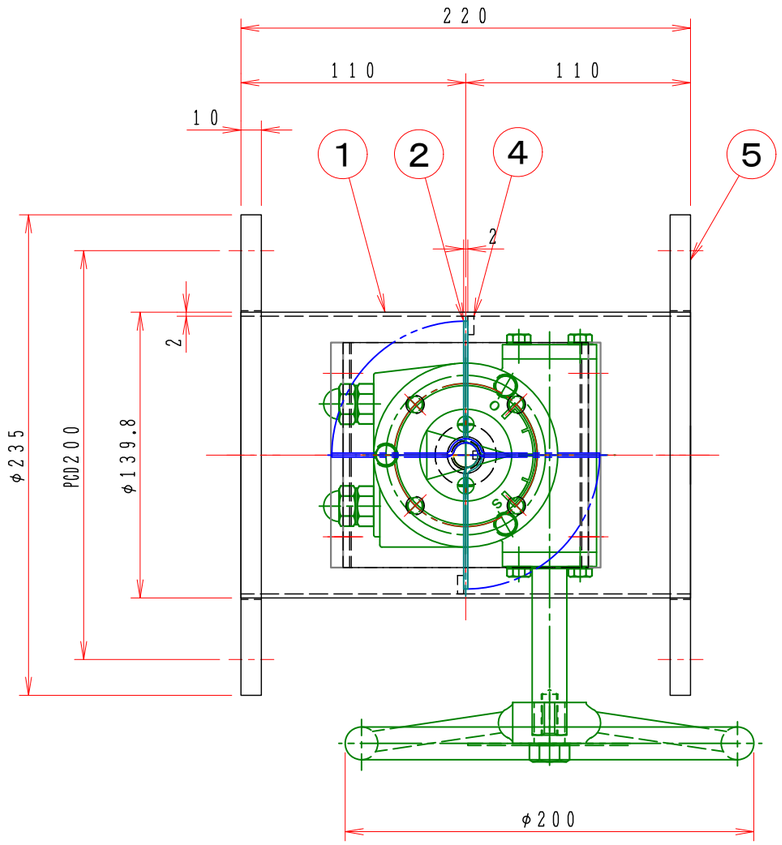

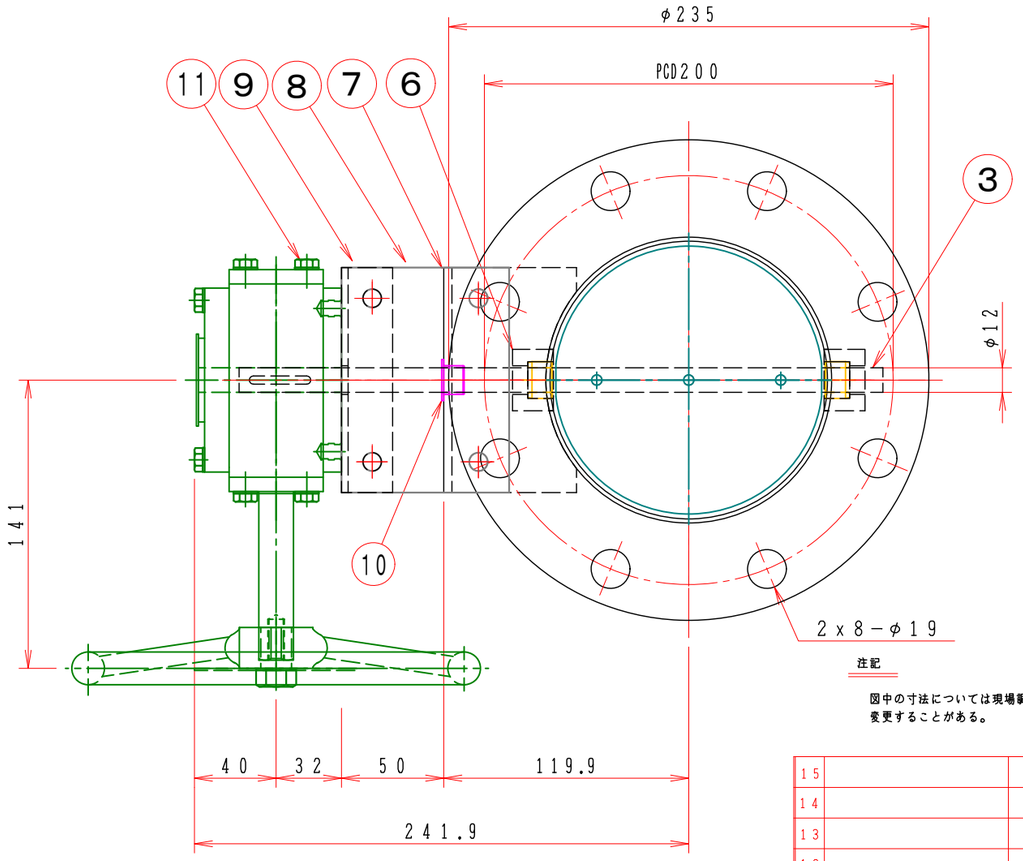

注記

図中の寸法については現場調査及び機器設計等の進捗にともなって変更することがある。

No	部品名称 TITLE	数量 QTY	備考（規格・寸法）(DIMENSIONS)
15			
14			
13			
12			
11	手動ハンドル	1	BVG−02A FC−250
10	ドライブッシュ	1	LFZF12−10
9	駆動部取付板	1	SPC 3.2t
8	接続板	2	SS400 6.0t
7	取付架台	1	SUS−304 4.0t
6	シャフトボス	2	B20112MU
5	フランジ	1	JIS−5K SUS304 10t
4	羽根当て	1	SUS304 3x10
3	シャフト	1	SUS304 φ12
2	可動羽根	1	SUS304 2.0t
1	ダンパー本体	1	MD−125A SUS304 2.0t

特　記

1．板フランジとケーシング接合部の内面は全溶接、外側は点付溶接。

2．仕上げは内外面酸洗いとする。

3．本図ダンパーの使用範囲は下記の通です。外径寸法はインチサイズ（鋼管サイズ）です。

静圧：±2．0KPa以下　風速：20m／s以下　温度：−10〜60℃以下

回数 REV.MARK	年月日 DATE	承認 APPROVED BY	変更者 REVISED BY	記事 CONTENTS

変更 REVISIONS

尺度 SCALE 1：3

単位 UNITS

承認 APPROVED BY

検図 CHECKED BY

設計 DESIGNED BY

製図 DRAWN BY Takeda 2006.05.10.

名称 TITLE

手動・ダンパー

EBPWLF−125A−U

耐熱200℃（SUS）

栄進空調株式会社
EISHIN KUCHO CO., LTD.

EBPWLF−125A−U

01/10

変更回数 REV.MARK 01

M/#　O/#　工事番号 JOB No.

図面番号 DRAWING NO.